МЕБЕЛЬНАЯ ФАБРИКА® ГОРИЗОНТ	ООО «МФР» Россия, 440056,г. Пенза, ул. Рябова, д.6 Тел.: 8(8412)363-848,363-858 www.gorizontmebel.ru	Дата изготовления: 20_____ год Гарантийный срок эксплуатации 24 мес. Срок службы изделия 10 лет Материал: ЛДСП	Соответствует ТУ 31.09.12-001-55601548-2019, ГОСТ 16371-2014, ТР ТС 025/2012, ЕАЭС N RU Д-RU.КА01.В.24723/20

Код ТН ВЭД ЕАЭС
9403 50 000 1

Детская Радуга. Кровать 2эт/ Rainbow. Bunk bed

отрезать
и приклеить

2032	1870	852

17РК02В**1180**

17РК02Ф**1181**

Правое исполнение

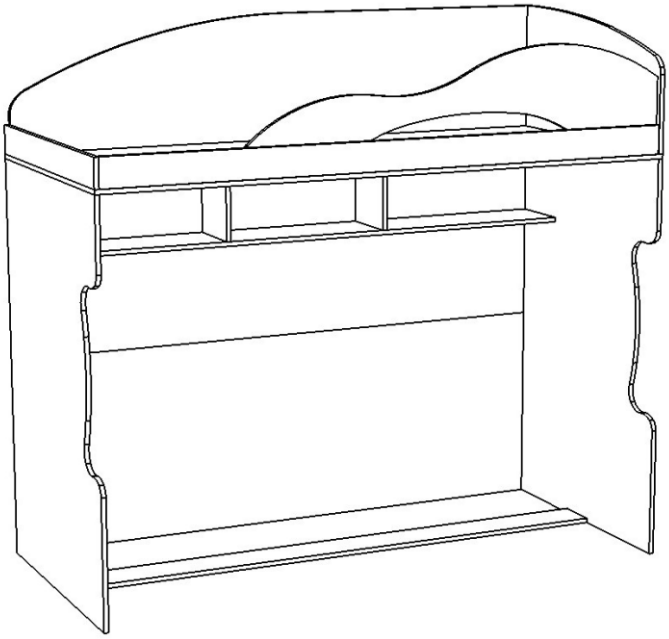

Левое исполнение

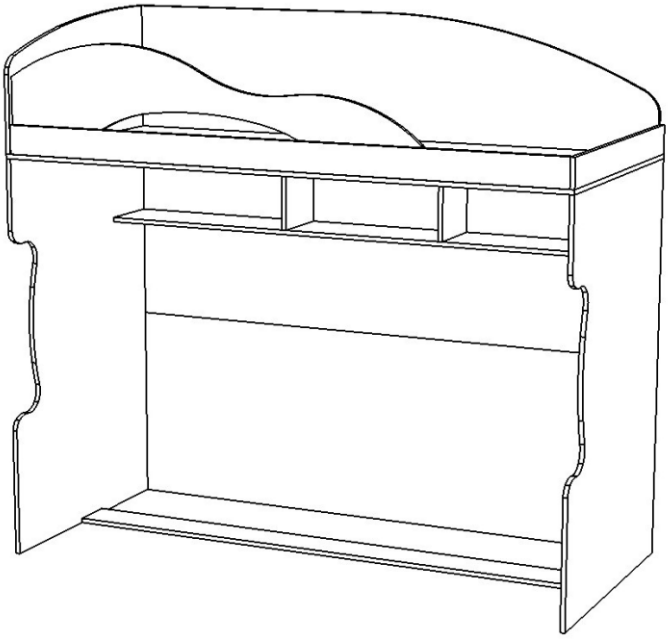

Комплектовочная ведомость на детали.

	Наименование	Цвет детали в копл-ции		Размер, мм	Кол-во, шт.	№
		Василек	Фламинго			
Упаковка №1	Фурнитура	-	-	-	1	
Упаковка №2	Боковина левая	Бежевый	Бежевый	1400x852	1	1
	Боковина правая	Бежевый	Бежевый	1400x852	1	2
Упаковка №3	Боковина	Голубой	Розовый	300x234	2	6
	Боковина	Бежевый	Бежевый	2000x100	1	11
	Боковина	Голубой	Розовый	1510x387	1	12
	Вязка	Голубой	Розовый	2000x234	1	5
	Задник	Голубой	Розовый	2000x450	1	8
	Тяга	Бежевый	Бежевый	2000x146	1	13
	Ложе	Бежевый	Бежевый	2032x852	1	7
	Щиток	Бежевый	Бежевый	852x450	1	10
	Щиток	Бежевый	Бежевый	852x100	1	9
Упаковка №4	Задник	Бежевый	Бежевый	2000x700	1	3
	Задник	Бежевый	Бежевый	2000x700	1	4

Необходимый инструмент для сборки

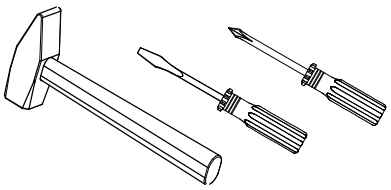

Также необходим инструмент для сверления отверстий и сверло диаметром 5 и 7 мм.

Рекомендуемый размер матраца 200x80x18 см.

Еврошуруп 7x50 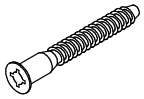 62 шт.	Подпятник 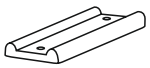 10 шт.	Заглушка под еврошуруп 41 шт.	Гвозди 2*20 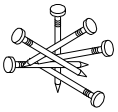 20 шт.
	Ключ под шестигранник 1 шт.	Шкант 8*30 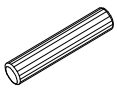 11 шт.	

Сборку рекомендуется производить с помощью специалиста, так как неправильная сборка может привести к нежелательным последствиям. Инструкция даст вам необходимые рекомендации по сборке, порядка которых просим вас придерживаться. Перед сборкой внимательно ознакомьтесь с инструкцией, проверьте комплектность фурнитуры и разберите ее по назначению.

Порядок сборки двухъярусной кровати (в левом исполнении).

Сборка кровати в правом исполнении производится аналогично, но зеркально.

1. Сборку осуществлять необходимо двум специалистам. Перед сборкой, определить место установки набора, вскрыть пакеты и согласно схеме сборки прикрепить необходимую фурнитуру по наколкам и отверстиям. После этого можно приступать к сборке согласно схеме.

2. Сборка производится горизонтально, тыльной стороной вниз. Задники 4 и 3 скрепить между собой шкантами. Собранную конструкцию соединить с боковинами 1 и 2 при помощи еврошурупов 7*50 мм. Тягу 13 при помощи еврошурупов 7*50 мм установить между боковинами 1 и 2.

3. Вязку 5 соединить с боковинами 1, 2 и 6 при помощи еврошурупов 7*50 мм.

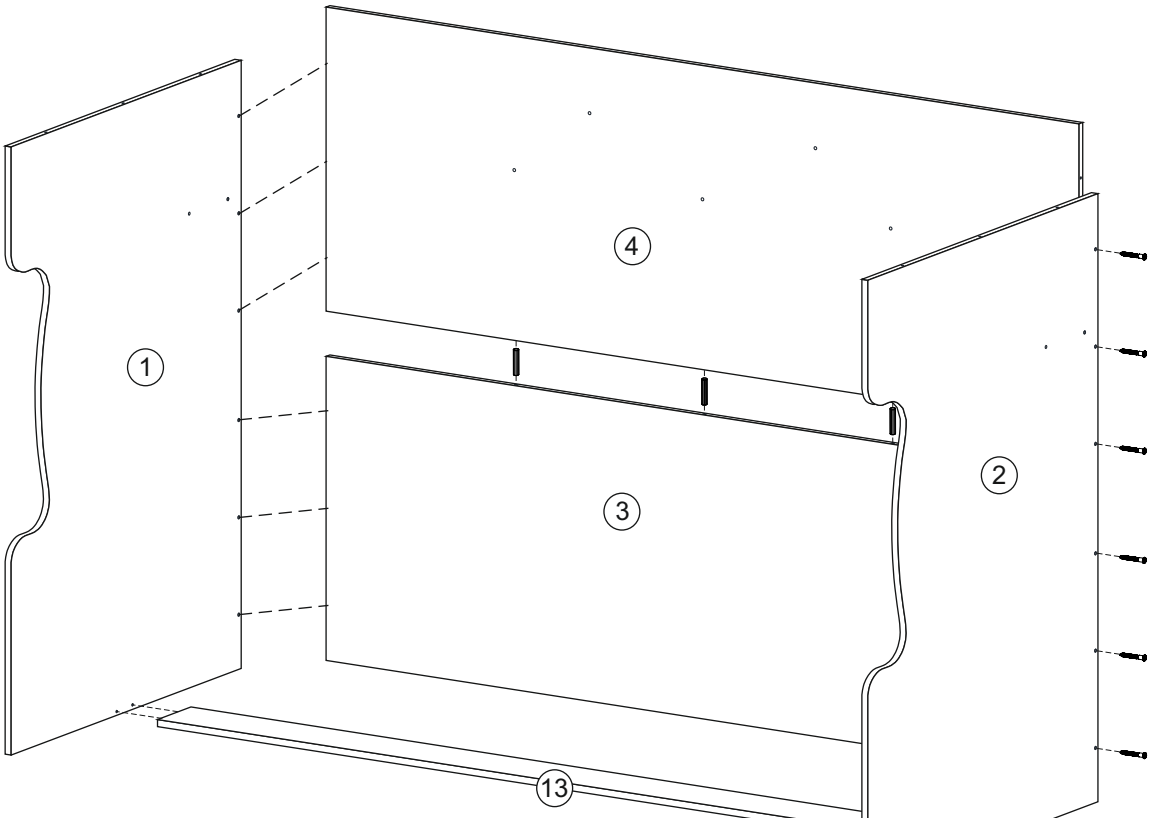

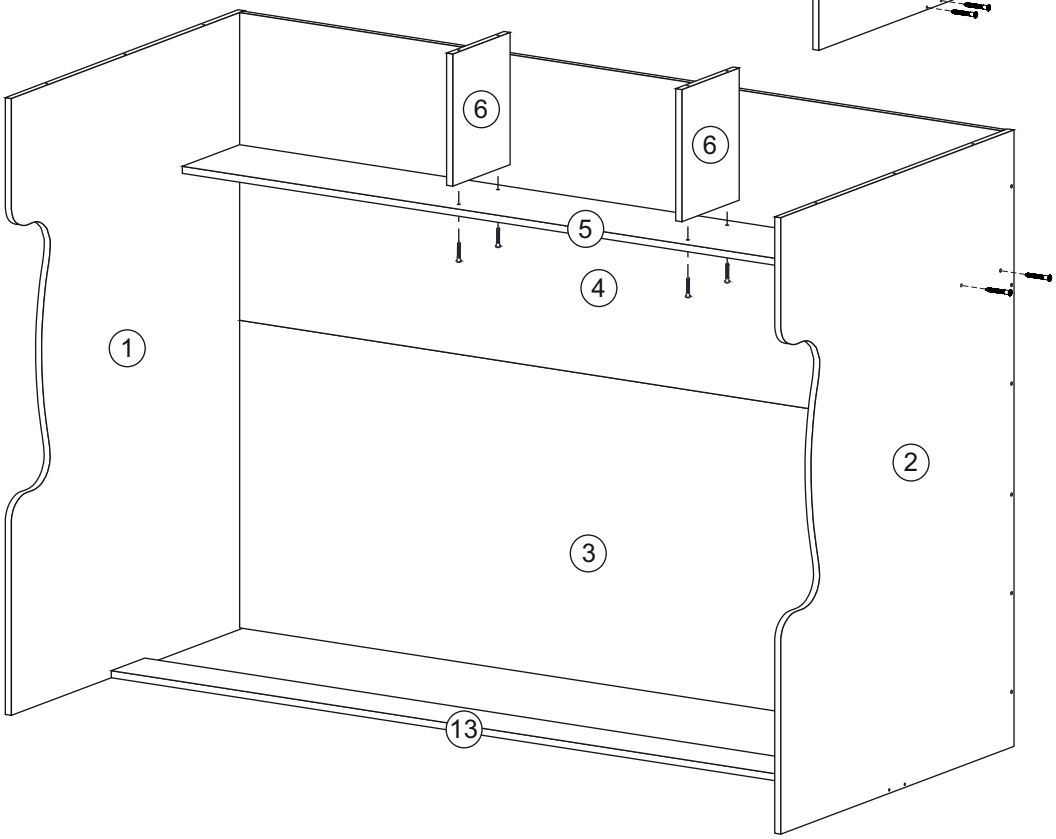

Левое исполнение

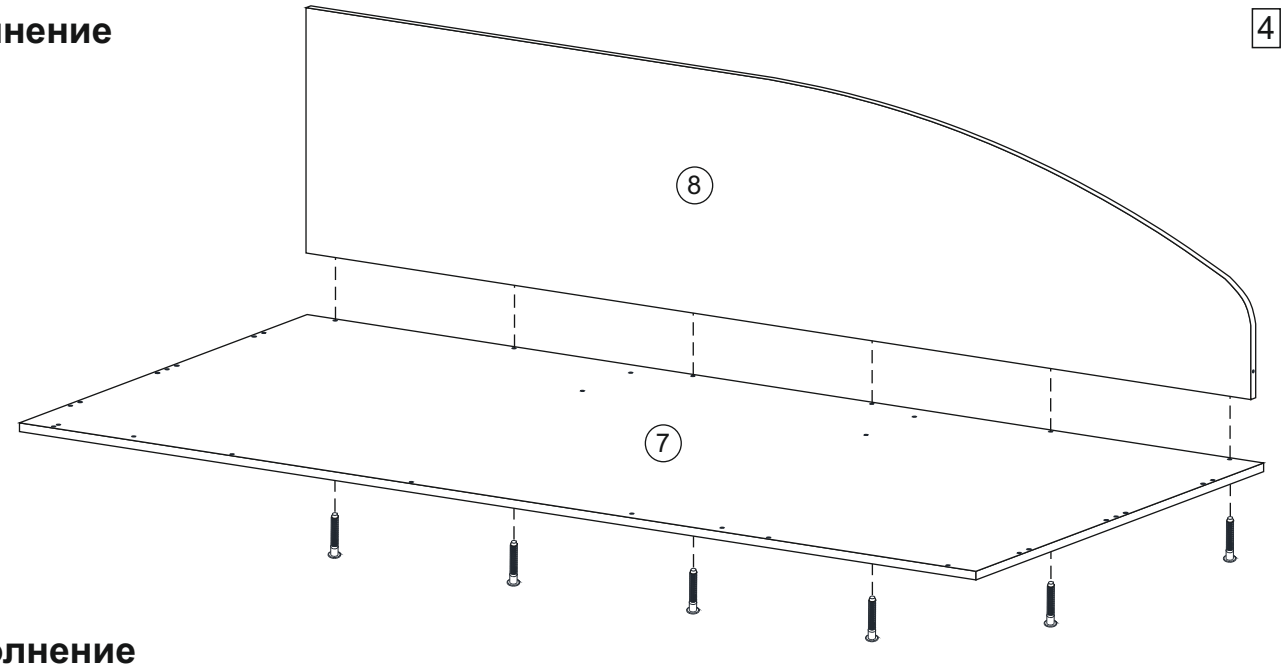

Правое исполнение

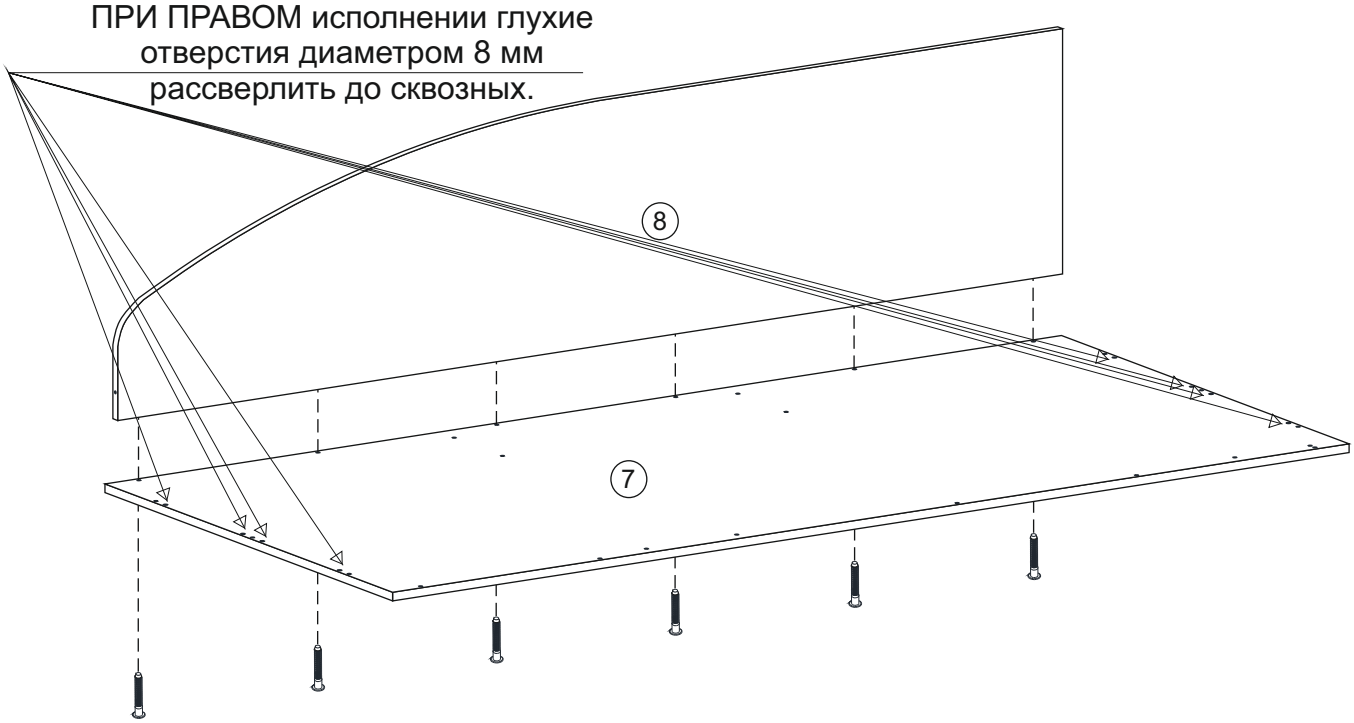

Вид сверху

Деталь 10 при левом исполнении

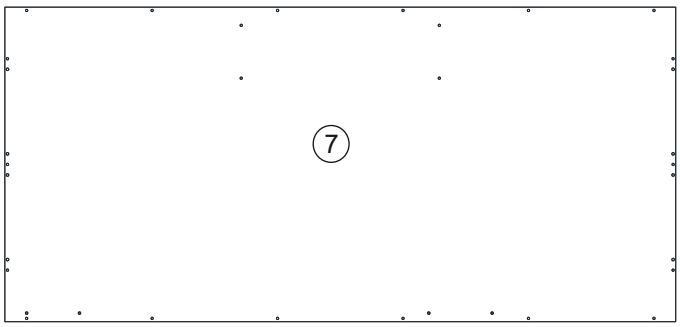

Деталь 10 при правом исполнении

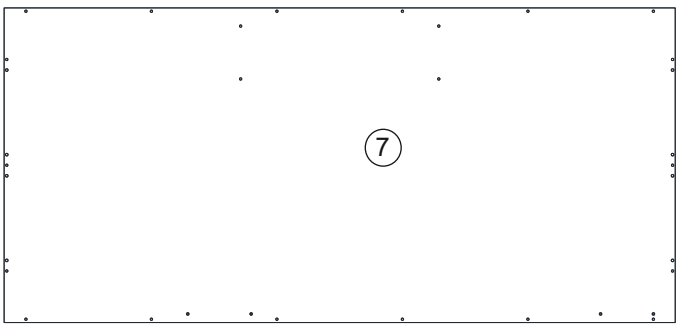

4. ПРИ ПРАВОМ ИСПОЛНЕНИИ Предварительно на детали 7 просверлить глухие отверстия диаметром 8 мм до сквозных. Подготовленную деталь 7 соединить с задником 8 при помощи еврошурупов 7*50 мм.

5. Ранее собранную конструкцию скрепить с соединенными между собой деталью 7 и 8 при помощи еврошурупов 7*50 мм (см. рис.)

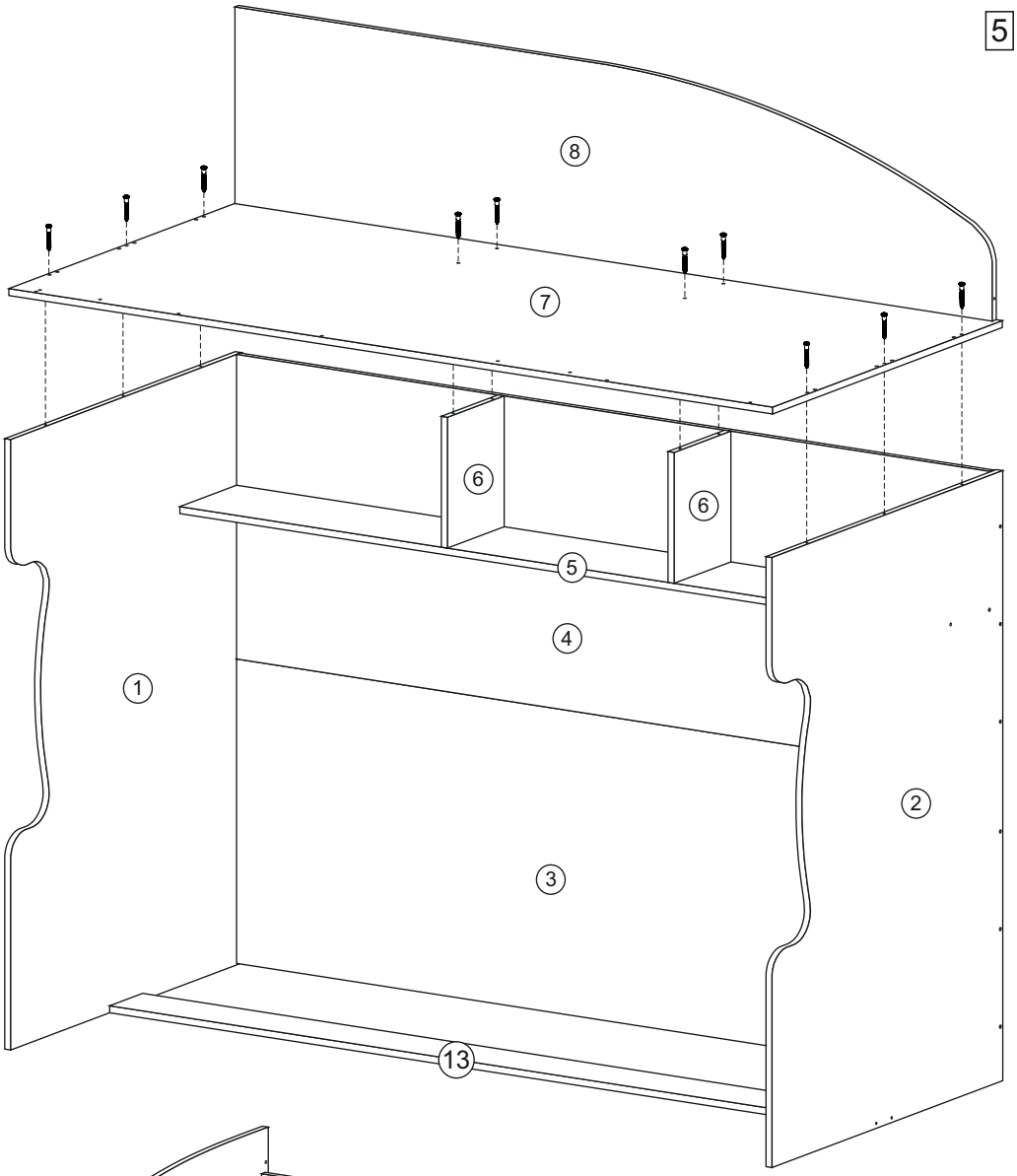

6. Щитки 10 и 9 установить на деталь 7 при помощи шкантов. На торцы боковин 1 и 2 установить пятки с помощью гвоздей.

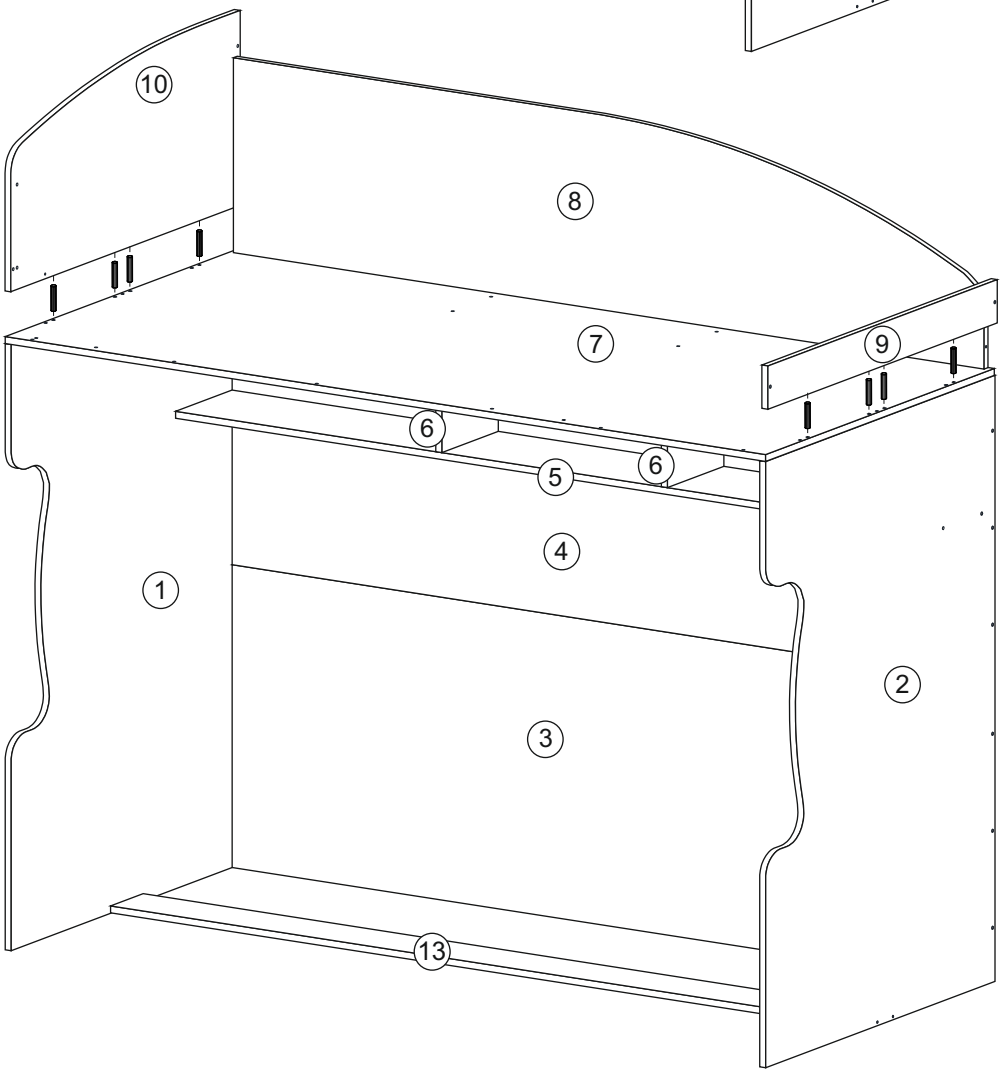

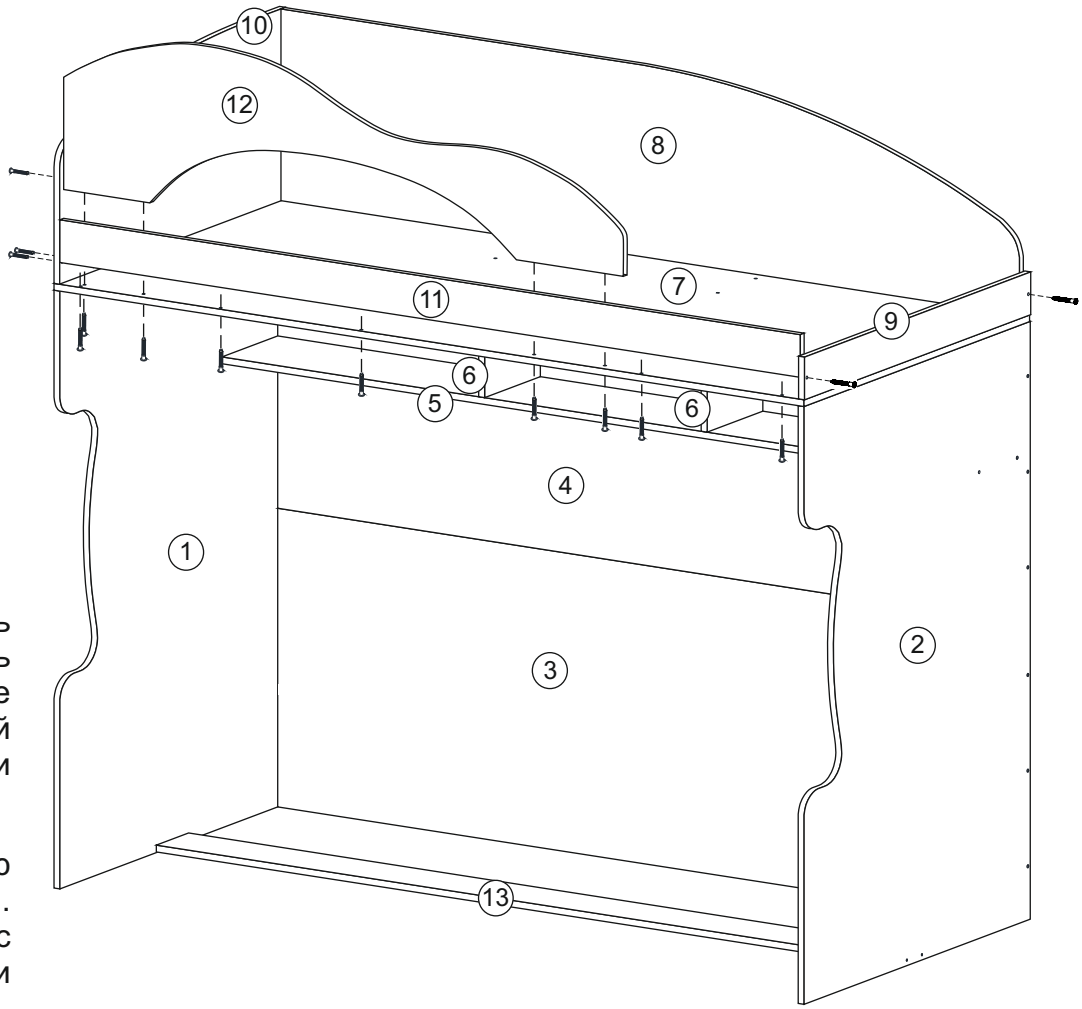

8. На деталь 7 установить боковины 11 и 12 и закрепить еврошурупами 7*50 мм. Далее скрепить между собой еврошурупами 7*50 мм щитки 10 и 9 с боковинами 11, 12 и 8.

9. Собранную конструкцию поставить вертикально. Скрепить боковины 6 с задником 4 при помощи еврошурупов.

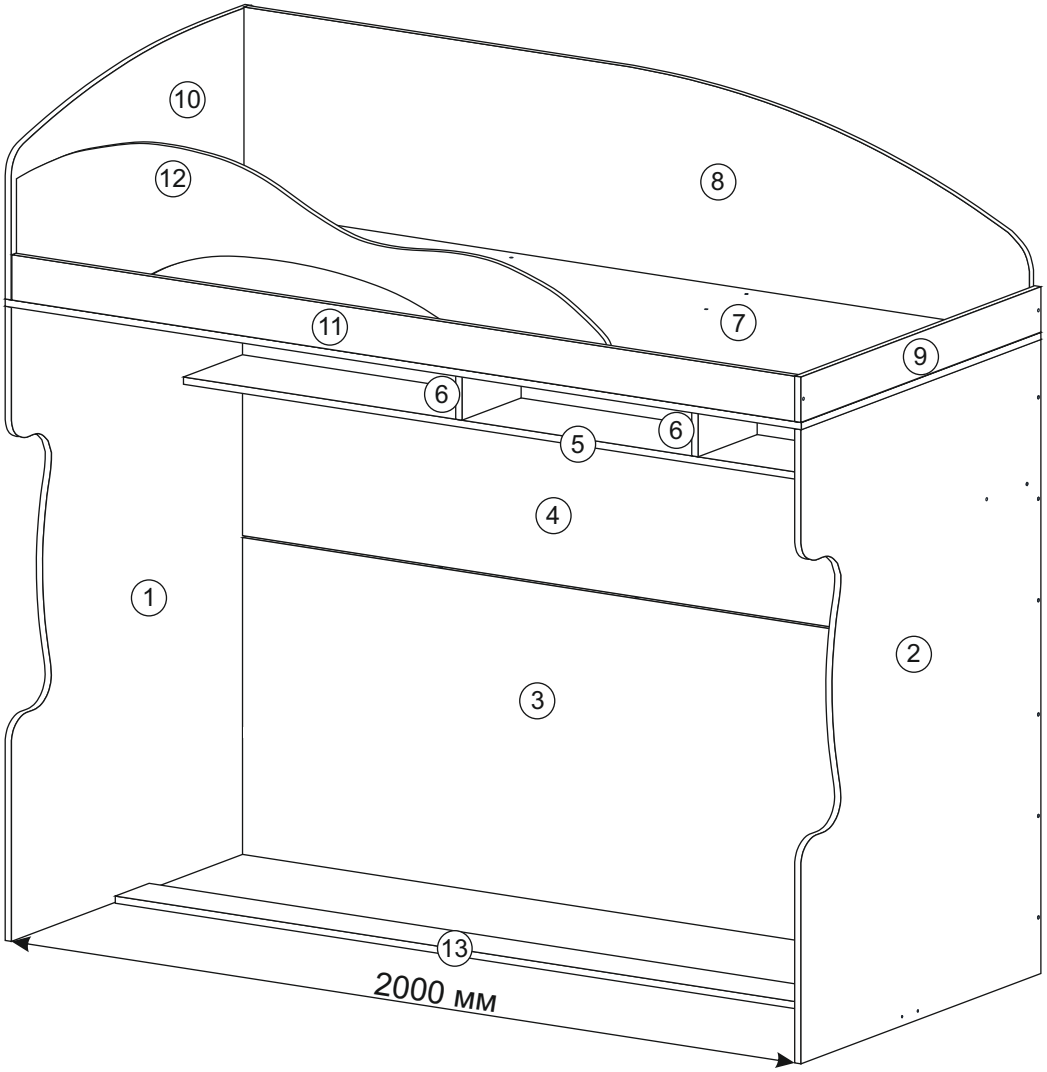

Инструкция по уходу за мебелью и правила эксплуатации

Для поддержания надлежащего внешнего вида и долговечности мебели рекомендуется соблюдать следующие общие правила.

1. Мебель должна эксплуатироваться в сухих и теплых помещениях, имеющих отопление и вентиляцию при температуре воздуха не ниже +10°С и не выше +40°, относительной влажности 65-85%.
2. Расположение мебели ближе одного метра от отопительных приборов и других источников тепла, а также под прямыми солнечными лучами, вызывает ускоренное старение покрытия и деформацию мебельных щитов.
3. Поверхность деталей мебели следует оберегать от попадания влаги во избежание разбухания каркасов, фасадов и столешницы, отклеивания кромок на боковых поверхностях.
4. Следует оберегать поверхность мебели и ее конструктивные элементы от механических повреждений, которые могут быть вызваны воздействием твердых предметов, абразивных порошков, а также чрезмерными физическими нагрузками.
5. Изделия мебели необходимо устанавливать на ровные поверхности.
6. Рекомендуется для чистки преимущественно пользоваться мягкой тканью или замшей, смоченной и хорошо отжатой перед использованием. Всегда тщательно высушивайте (протирайте сухой тканью) смоченные участки по окончании чистки. Не следует использовать средства, обладающие абразивными свойствами, а также губки с покрытием из металлического волокнообразного или стружечного материала при чистке.
7. В процессе эксплуатации мебели возможно ослабление крепежной фурнитуры, необходимо осуществлять «затяжку» всех изделий металлофурнитуры, осуществляющих крепеж и регулировку узлов, обеспечивающих открывание и трансформацию подвижных элементов.

Общие технические указания по сборке.

Для удобства транспортировки и предохранения от повреждений, мебель поставляется в разобранном виде в индивидуальной упаковке. Вы можете собрать ее самостоятельно, либо воспользоваться услугами квалифицированных сборщиков. Не приступайте к сборке, не ознакомившись с инструкцией!

Проверить комплектность каждой упаковки, согласно комплектовочной ведомости. **При обнаружении дефектов или не комплектности к сборке не приступать. Обратитесь к продавцу.** ВНИМАНИЕ! Не рекомендуется одновременно вынимать детали из всех упаковок во избежание их смешивания (можете перепутать детали). Проверить наличие фурнитуры.

Во избежание перекосов и повреждений, а также загрязнения мебели, сборку производить на ровном полу, покрытом тканью или бумагой. Необходимо соблюдать осторожность, чтобы не повредить поверхность деталей. В сборке сложных и больших изделий желательно участие двух человек. Перед началом сборки необходимо определить расположение деталей в изделии в соответствии со схемами сборки и инструкцией.

Производитель оставляет за собой право вносить незначительные изменения в конструкцию, не изменяющую внешний вид и дизайн изделия без предварительного уведомления.

Поставщик гарантирует соответствие товаров требованиям ТУ 31.09.12-001-55601548-2019, ГОСТа 16371-2014 при соблюдении условий транспортировки, хранения, сборки (для мебели поставляемой в разобранном виде), эксплуатации. Гарантийный срок эксплуатации мебели: детской и для общественных помещений – 18 месяцев, бытовой – 24 месяца. Гарантийный срок при розничной продаже через торговую сеть исчисляют со дня продажи мебели, но в пределах 30 месяцев со дня её изготовления. Срок эксплуатации 10 лет.